Fimal
Fabbrica italiana macchine legno

マルチカットソー
CONCEPT PLUS

THE FIRST, THE UNIQUE, THE ORIGINAL
PATENTED

BEYOND THE ORDINARY

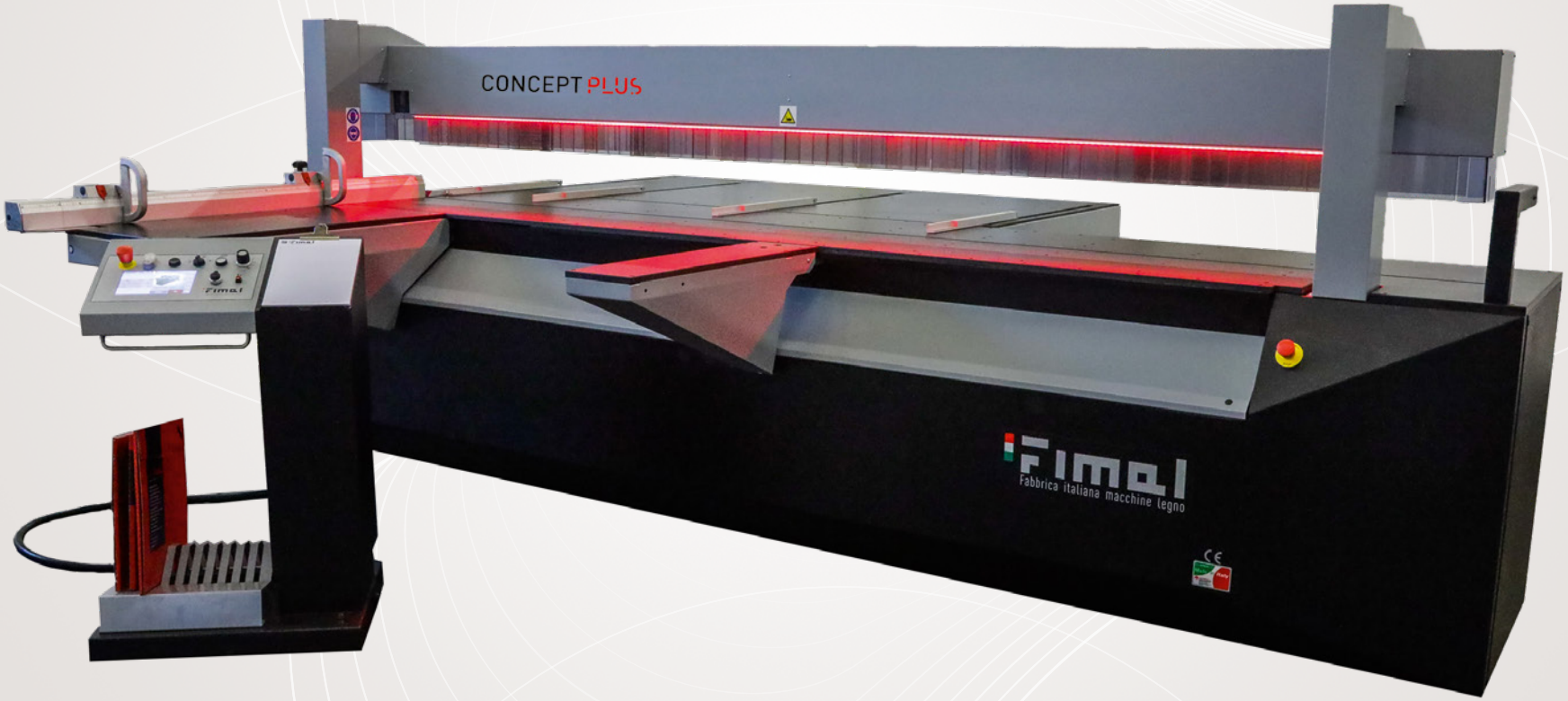

CONCEPT PLUS

THE FIRST, THE UNIQUE, THE ORIGINAL
PATENTED

IT **STRUTTURA 2.0 CHE INCLUDE:**
- Piano fisso anteriore e guida a squadrare rinforzati
- Piano anteriore con 2 supporti di riferimento di precisione e bloccaggio rapido mediante prigionieri
- Regolazione micrometrica della squadra agevolata
- Feritoia evacuazione polvere tra guida a squadrare e piano fenolico
- Prolunga posteriore della guida a squadrare maggiorata a 190mm
- Sportello in testa alla macchina incernierato apribile per ispezione e pulizia

EN **2.0 構造:**
- •補強された固定フロントテーブルとフェンス
  •2つのリファレンスサポートとスタッドボルトによるクイックロックを備えたフロントテーブル
  •より簡単なマイクロメトリックフェンス調整
  •フェンスとフェノールテーブルの間のダスト排出スロット
  •フェンスの延長、190mmに増加
  •検査と清掃のための、機械の上部にあるヒンジ付きの開閉ドア

FR **STRUCTURE DU CORPS DE MACHINE 2.0 QUI COMPREND:**
- Plan fixe frontal et guide à équarrissage renforcés
- Plan frontal avec 2 supports de référence de précision avec verrouillage par goujones
- Système de fixation et réglage micrométrique assoupli
- Fente d'évacuation de la poussière entre le guide à équarrissage et le plan phénolique
- Extension arrière du guide à équarrissage plus grand à 190 mm
- Porte à charnière qui peut être ouvert pour inspection et nettoyage

DE **2.0 STRUKTUR, INKL.:**
- Verstärkter Haupttisch und Winkelanschlag
- Haupttisch mit 2 Referezkupplungen und schnelle Befestigung durch Gewindestange
- Einfache mikrometrische Einstellung für Winkelanschlag
- Entstaubungsschlitz zwischen Haupttisch und Winkelanschlag
- Verlängerung des Winkelanschlages auf 190 mm erhöht
- Reinigungs- und Inspektionstür mit Scharnier zu öffnen

ES **ESTRUCTURA CUERPO MÁQUINA 2.0 QUE INCLUYE:**
- Mesa fija delantera y guía reforzadas con nuevo
- Mesa delantera con 2 soportes de referencia de precisión con bloqueo mediante pernos
- Sistema de fijación de escuadra y ajuste micrométrico aliviado
- Ranura de evacuación del polvo entre la guía en aluminio y la mesa en fenólico
- Extensión trasera de la guía a escuadrar aumentada a 190 mm
- Puerta a inicio de la máquina con bisagras que se puede abrir para inspección y limpieza

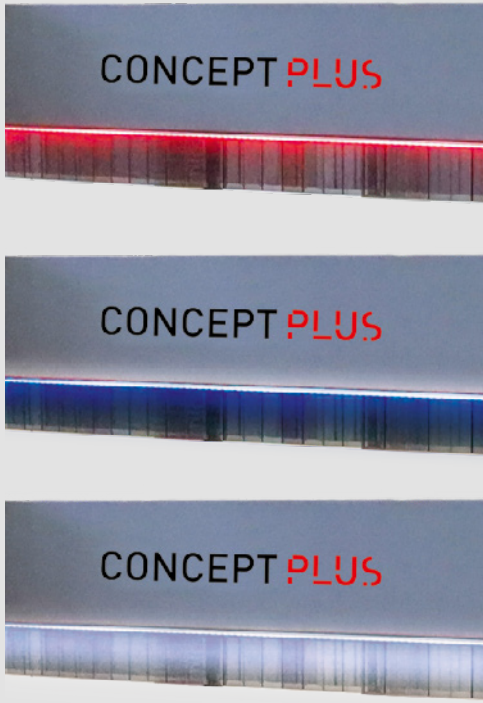

オプション

IT 伸縮自在なコントロールパネル

EN

FR

DE

ES

IT プレッシャービームの3カラーのLEDライト

EN

FR

DE

ES

IT The basic structure is machined with numerically controlled machine with only one positioning to ensure the planarity, squareness of all the measu-res. Concept is available in 3 versions, with different squaring length: 2600 / 3200 / 3800 mm.

EN 基本構造は、すべての測定値の平面性、直角度性を確保し、1つの位置決めのみで数値制御される機械。 CONCEPTには3つのバージョンがあり、2600/3200 /3800mmです。

FR

DE

ES

IT **The adjustment of depth of the groove or incision** is made simply by rotating a bushing with numerical counter decimal. Concept is equipped with a reading system of the panel able to determine the width automatically placing the blade in proximity of the end of the panel itself, avoiding the wait for empty runs with consequent saving of time.

EN 溝または切り込みの深さの調整は、10進数値カウンターでブッシングを回転させるだけで行われます。 CONCEPTには、パネル自体の端の近くにブレードを自動的に配置し、幅を決定できるパネル読み取りシステムが装備されており、空の実行の待機を回避し、結果として時間を節約します。

FR

DE

ES

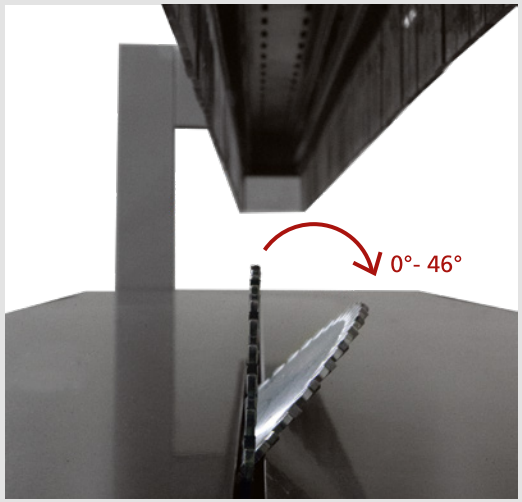

As well as making the machine more secure, **the presser throughout its length**, ensures excellent stability of the piece, also ideal for non-planar panels or thin. Like any panel saw of traditional concept, Concept can **tilt the blade up to 46 °**, the inclination is run by Plc with digital decimal display.

EN 機械をより安全にするだけでなく、その長さ全体にわたるプレッサーは、ピースの優れた安定性を保証し、非平面パネルまたは薄いものにも理想的です。 従来のコンセプトのパネルソーと同様に、コンセプトはブレードを最大46°まで傾けることができます。傾斜はデジタル10進表示のPLCによって実行されます。

FR

DE

ES

IT

EN

Lodged on a pedestal movable, the control panel is easily transportable in each work area both on front and on back of the machine. Equipped with Plc with me-mory up to 250 programs, manages up to 3 axes with independent display for the rear guide, the inclination of the blade and the blade projection (on request). In the board there are a start button for positioning axes, selector 3 position that allows you to choose the functions of only scoring, scoring and cutting, just cut optimizing the cyclical of the machine. Pressure Start maintained until the full descent of the presser to the start of the cutting cycle, avoiding the accidental intrusion by third parties. Potentiometer for adjusting the speed of the blade carriage **from 4 to 40 m/min**.

FR

DE

可動式の座に取り付けられたコントロールパネルは、機械の前面と背面の両方の各作業領域で簡単に移動できます。　最大250プログラムのメモリを備えたPLCを装備、最大3軸を管理し、リアガイド、ブレードの傾き、およびブレードの突き出し（オプション）を独立して表示します。　ボードには、軸を配置するためのスタートボタン、毛引のみ、毛引とカット、カットのみの機能を選択できるセレクター3の位置があり、マシンサイクルを最適化しカットします。圧力開始は、プレッサーが完全に降下して切断サイクルが開始されるまで維持され、第三者による偶発的な侵入を回避します。 ブレードキャリッジの速度を4〜40 m / minに調整するためのポテンショメータ。

ES

IT

EN

The strong telescopic fence extendable up to 2.500 mm (3.400 mm on request) with two mechanical stops (one tipper), is installed on a large plan to give proper support to the panel. On demand will be provided a digital display.

FR

パネルを適切にサポートするために、2つの機械的ストップ（1つはティッパー）を備えた最大2.500 mm（オプションで3.400mm）まで拡張可能な強力な伸縮式フェンスが設置されています。　オプションでデジタルディスプレイが提供されます。

DE

ES

IT

EN

The rear guide motorized and programmable double stop rotating **(space saving System)**, thanks to its innovative system, manages independently which one of the two stops use according to the required size. The distance of 420 mm between the two stops allows to have a valid support for the parallel cuts.

FR

革新的なシステムのおかげで、電動式リアガイドとプログラム可能なダブルストップ回転（省スペースシステム）は、必要なサイズに応じて、2つのストップのどちらを使用するかを個別に管理します。 2つのストップ間の距離が420mmであるため、平行カットを有効にサポートできます。

DE

ES

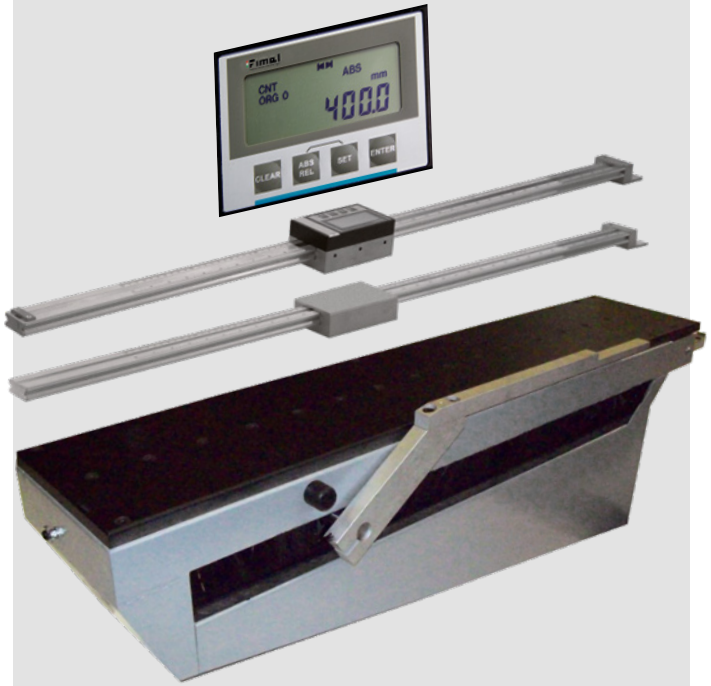

IT Standard is provided a removable table with quick release, useful to support the large panels. Easy to be positioned on both side: front and the back of the machinery. In order to satisfy every kind of need, upon request other tables are available and it is possible to add the device for parallel cuts with mechanical visualization with single stop or the digital visualization (opening up to 900 mm).

EN On demand **third motorized stop** for parallel cuts of panels longer than 1500 mm. Electronic adjustment, max length of the stroke 650 mm, beyond this size the stop low under the working surface. Supporting table included, possibility to manually move it along the machinery.

FR 標準には、大きなパネルをサポートするのに役立つクイックリリース付きの取り外し可能なテーブルが用意されています。 機械の前面と背面の両側に簡単に配置できます。 あらゆるニーズに対応するため、ご要望に応じて他のテーブルもご用意しており、シングルストップによる機械的可視化またはデジタル可視化による平行切断用のデバイスを追加することができます（最大900mmまで開きます）。

DE 1500mmより長いパネルの平行カット用のオンデマンドの3番目の電動ストップ。 電子調整、ストロークの最大長さは650 mmで、このサイズを超えると、ストップは作業面の下に下がります。 付属のサポートテーブルは機械に沿って手動で移動することが可能です。

ES

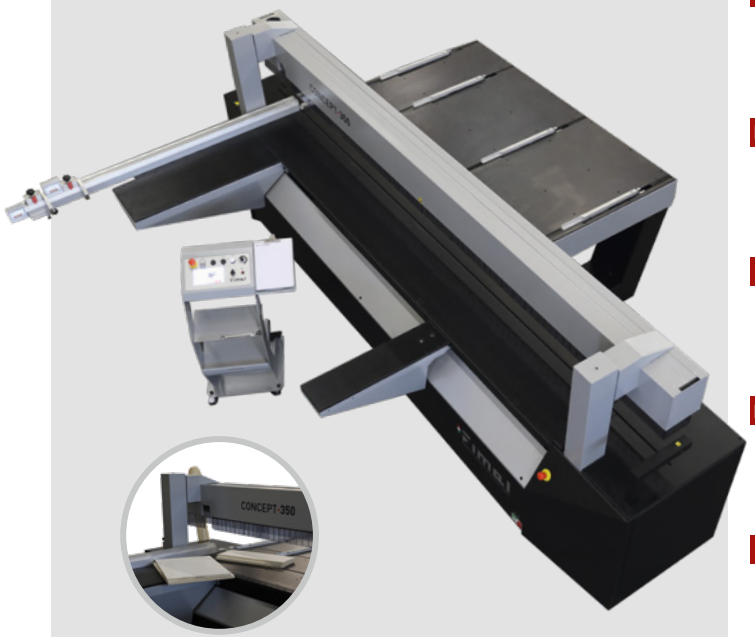

IT **Multi-stop electronic fence** mounted on removable trolley composed by 4 rotating stops for total interaxis distance of 2.000 mm and opening width till 1.300 mm. Accessory that facilitates the execution of parallel cuts with panels even particularly long and narrow, with decimal precision. 26 mm thick stops to allow the positioning of 2 panels overlapped.

EN More practicality comes from the automatic 4 stops exclusion function, managed by the control panel.

FR 取り外し可能なトロリーに取り付けられたマルチストップ電子フェンス。4つの回転ストップで構成され、軸間距離は合計2.000 mm、開口幅は1.300mmです。 特に長くて細いパネルでも、10進精度で平行カットの実行を容易にします。 26 mmの厚さのストップにより、2つのパネルを重ねて配置できます。 より実用的なのは、コントロールパネルによって管理される自動4ストップ除外機能です。

DE

ES

IT Upon request may be applied a metre fence for angular cuts removable with mechanical reading angles + - 50° and extension up to 2400 mm. Upon request can be supplied digital display for angle of the guide and/or pair of digital stop for easier reading of quotas.

EN

FR 要求に応じて、機械的読み取り角度+-50°および最大2400mmに延長できる取り外し可能な角度カット用のメーターフェンスを適用できます。リクエストに応じて、ガイドの角度のデジタル表示および/割り当てを読みやすくするためのデジタルストップのペアを提供できます。

DE

ES

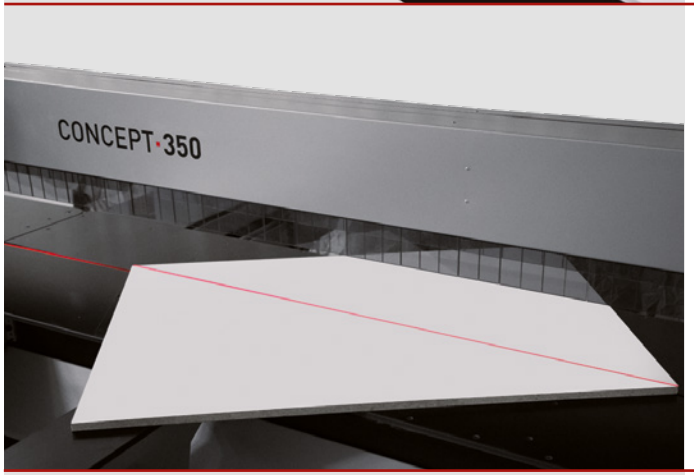

IT Laser projector (optional) practical accessory upon request to facilitate the positioning of the workpiece. Useful accessory for the trimming of rough planks and diagonal cuts.

EN

FR ワークピースの位置決めを容易にするためのレーザープロジェクター（オプション）は実用的です。粗い板や斜めのカットのトリミングに便利です。

DE

ES

IT On demand the control panel can be provided with 8" color graphic Touch screen, which allows the visualization of cutting schemes with highlight on the current cut.
Including a Usb slot to import cutting programs from office Pc or from optimizer software.

EN

FR 必要に応じて、コントロールパネルに8インチのカラーグラフィックタッチスクリーンを提供できます。これにより、現在のカットを強調表示してカットスキームを視覚化できます。
オフィスPCまたはオプティマイザーソフトウェアからカッティングプログラムをインポートするためのUSBスロットを含みます。

DE

ES

IT

Office Pc software to create optimized cutting programs, which guarantees the best cutting scheme solution with the lowest loss of time and waste of material. Available in 2 different versions with maximum 135 parts/panel or 500 parts/panel according to the carpenter's need. The data import to the machine is possible through Usb key (not included) and the optional accessory 8" Touch screen is required.

EN

最適化された切断プログラムを作成するOfficePcソフトウェア。これにより、時間の損失と材料の浪費を最小限に抑えながら、最高の切断スキームソリューションが保証されます。ニーズに応じて、最大135パーツ/パネルまたは500パーツ/パネルの2つの異なるバージョンがあります。 マシンへのデータのインポートは、Usbキー（含まれていません）を介して可能であり、オプションのアクセサリ8"タッチスクリーンが必要です。

FR

DE

ES

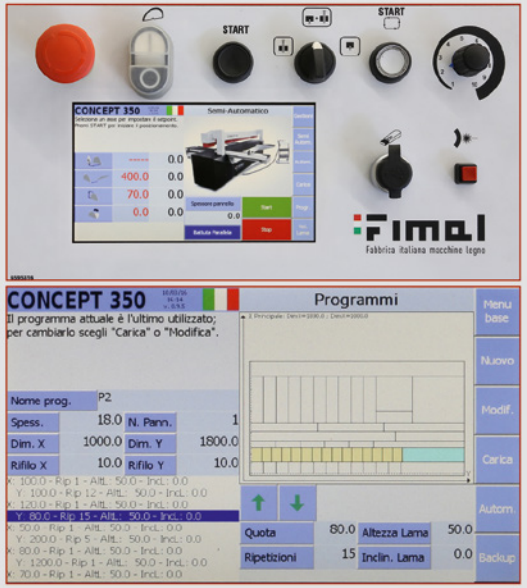

IT

This optional includes the compact thermal tranfer printer (printing width 104 mm, printing speed 102 mm/sec, resolution 203 dpi) and optimizer sofwtare.
Installed beside the machine, the printer follows the cutting program during its execution, printing step by step adehesive labels to reach the best efficiency from the cut pieces management.
On demand a software module is available in order to create and print bar codes on labels.

EN

このオプションには、コンパクトなサーマルトランスファープリンター（印刷幅104 mm、印刷速度102 mm /秒、解像度203 dpi）とオプティマイザーソフトウェアが含まれます。
プリンタは、マシンの横に設置されており、実行中にカッティングプログラムに従い、粘着ラベルを段階的に印刷して、カッティングピース管理に最高の効率を実現します。
必要に応じて、ラベルにバーコードを作成して印刷するためのソフトウェアモジュールを利用できます。

FR

DE

ES

Dati tecnici IT	技術使用	Caractéristiques Techniques FR	Technische Beschreibung DE	Características técnicas ES	Dato
Lunghezza a squadrare	直角定規の長さ	Longueur à équarrir	Lieferbare Schnittlängen	Longitud ecuadratura	mm 2600-3200-3800
Diametro lama ammessa	鋸直径	Diamètre lame	Sägeblatt Durchmesser	Diámetro de hoja permisible	mm 350-300
Foro interno lama	鋸内径	Trou lame	Sägeblatt Bohrung	Agujero interior hoja	mm 30
Proiezione lama D.350 mm 90° (D.300 mm)	鋸突出 90° D350 mm (D.300 mm)	Projection lame D.350 mm À 90° (D.300 mm)	Schnitthöhe D 350 mm 90° (D 300 mm)	Proyección hoja D 350 mm 90° (D.300 mm)	mm 100 (75)
Proiezione lama D.350 mm 45° (D 300 mm)	鋸突出 D.350 mm 45° (D 300 mm)	Projection lame D.350 mm 45° (D 300 mm)	Schnitthöhe D 350 mm 45° (D 300 mm)	Proyección hoja d.350 mm 45° (D 300 mm)	mm 67 (45)
Velocità rotazione lama	鋸回転速度	Vitesse rotation lame	Umdrehung Sägeblatt	Velocidad rotaciòn hoja	g/min 4000
Velocità carro lame con inverter	インバーター付き鋸キャリッジ速度	Vitesse chariot lames avec convertisseur de fréquence	Vorschubgeschwindigkeit Sägewagen mit Inverter	Velocidad del carro hoja con inverter	mt/min 40
Potenza motore di serie	メインモーターパワー	Puissance moteur lame	Motorleistung	Potencia motor standard	Hp (Kw) 7,5 (5)
Diametro bocche aspira-zione inferiore / superiore	集塵アウトレット	Diamètre des bouches d'aspiration inférieure / supérieure	Durchmesser Absaugstut-zen unten / oben	Diametro bocas de succión de inferior / superior	mm 120/100
Volume aria aspirazione	集塵エアボリューム	Volume D'air aspiration	Benötigte Luftmenge	Volumen de admisión de aire	mt3/h 1800
Velocità aria aspirata	集塵エア速度	Vitesse air aspiré	Luftgeschwindigkeit am Absaugstutzen	Velocidad admision aire	m/sec 25
Pressione d'esercizio	作動圧力	Pression de service	Betriebsdruck	Presión operacional	bar 7
Consumo aria compressa	空気消費量	Consommation d'air comprimé	Druckluftverbrauch	Consumo de aire com-primido	L/h 85
Emissione sonora norme iso 7960 taglio con lama da 300 Z 60	300 Z60からブレードをカットしたIso7960に準拠した音の放出	Normes d'émission ISO 7960 sonore avec lame de 300 Z 60	Schalldruckpegel am Arbeitsplatz im Leerlauf mit Sägeblatt 300 Z 60	Emisiòn sonar normas ISO 7960 corte con hoja 300 Z 60	Db 81,8-91,6
Emissione polveri norme din 33893 7960 taglio con sega	鋸カットでのダスト排出 Din 33893 7960 に準拠	Normes d'émission de poussières din 33893 7960 sciage	Reststaubgehalt nach DIN 33893 7960	Emisiòn polvo normas DIN 33893 corte con sierra	mg/m3 CE

IT The evolution understood as freedom, **Concept** lets you keep working with your traditional system, learned through the Panel Saw, and apply other advantages of beam saw machines or discover new methods even more functional and efficient.

EN

FR Conceptの導入により、パネルソーを通じて習得した従来のシステムでの作業を継続しながら、ビームソーマシンの他の利点を適用したり、さらに機能的で効率的な新しい方法を発見したりできます。

DE

ES

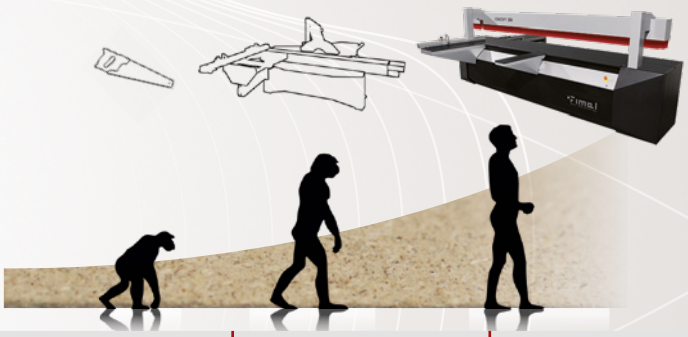

Dimensioni e Pesi	寸法と重量	Dimensions et Poids	Maße und Gewichte	Dimensiones y pesos		2600	3200	3800
Dimensioni di ingombro	全体寸法	Dimensions d'encombre-ment	Gesamtabmessungen	Dimensiones	mm	3670x2840x1530	4270x2840x1530	4870x2840x1530
Peso netto	正味重量	Poids Net	Gewicht	Peso neto	kg	1210	1360	1510
Dimensioni d'imballo in nylon	ナイロン梱包されたマシン寸法	Dimensions d'emballage avec nylon	Größe Verpackung Nylon	Embalaje nylon	mm	3670x1050x1730	4270x1050x1730	4870x1050x1730
Dimensioni d'imballo in cassa	木箱梱包されたマシン寸法	Dimensions d'emballage avec caisse	Größe Verpackung in Holzkiste	Embalaje en casa	mm	3870x1250x1880	4470x1250x1880	5070x1250x1880

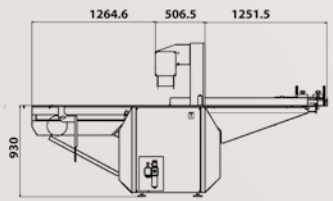

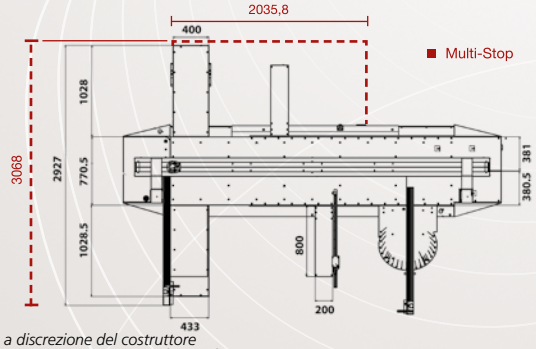

I dati contenuti in questo catalogo sono indicativi e possono variare a discrezione del costruttore
The informations contained in this catalogue are approximate and may vary at the option of manufacturer

PAOLONI

Fimal

Fabbrica italiana macchine legno

巴産業株式会社
本社：群馬県高崎市問屋町3-5-7
TEL.027(361)2121 FAX.027(363)2574
海外事業部：
TEL.027(361)2740 FAX.027(361)2129

CE

Made in Italy